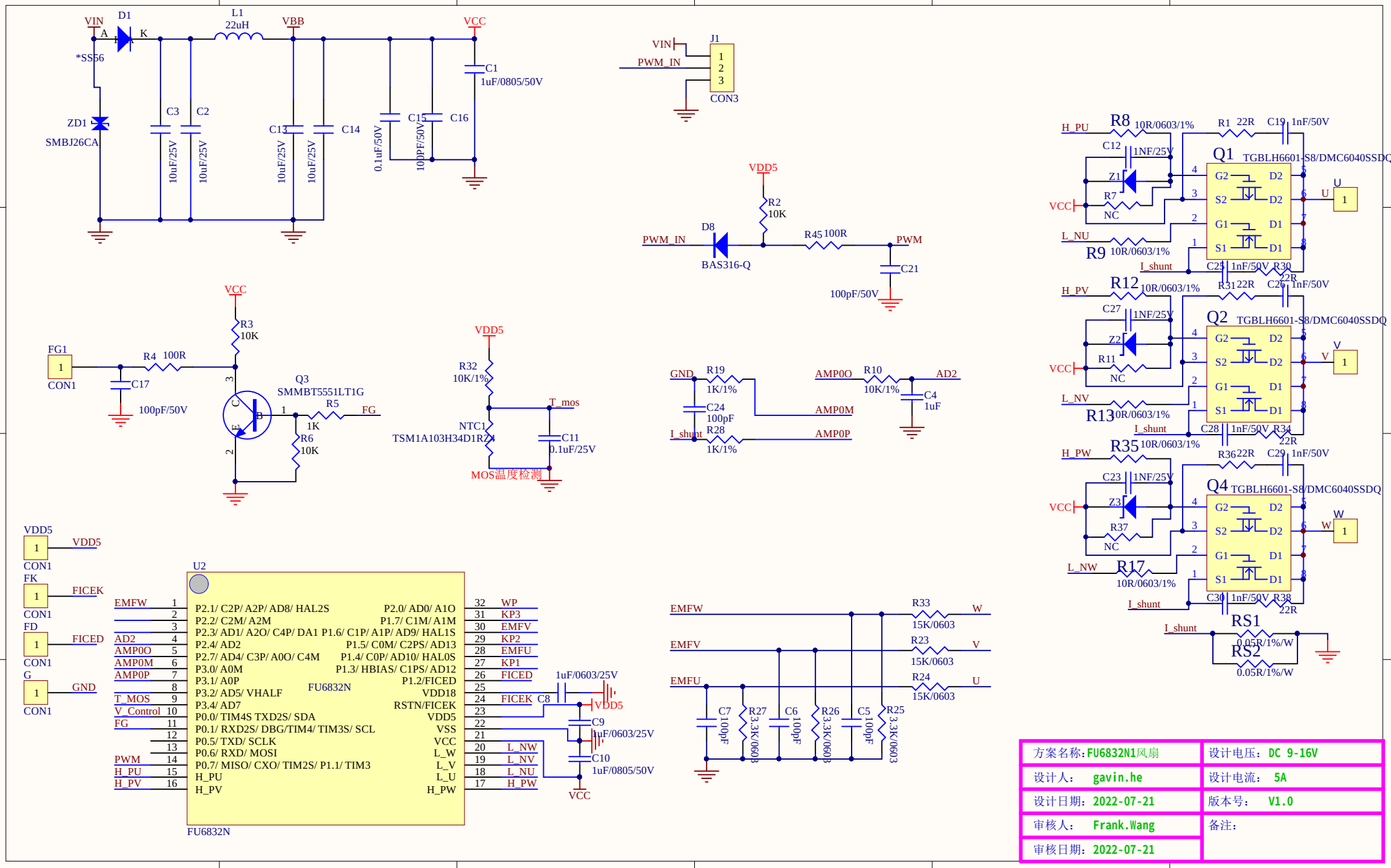

方案名称:FU6832N1风扇	设计电压: DC 9-16V
设计人: gavin.he	设计电流: 5A
设计日期: 2022-07-21	版本号: V1.0
审核人: Frank.Wang	备注:
审核日期: 2022-07-21	