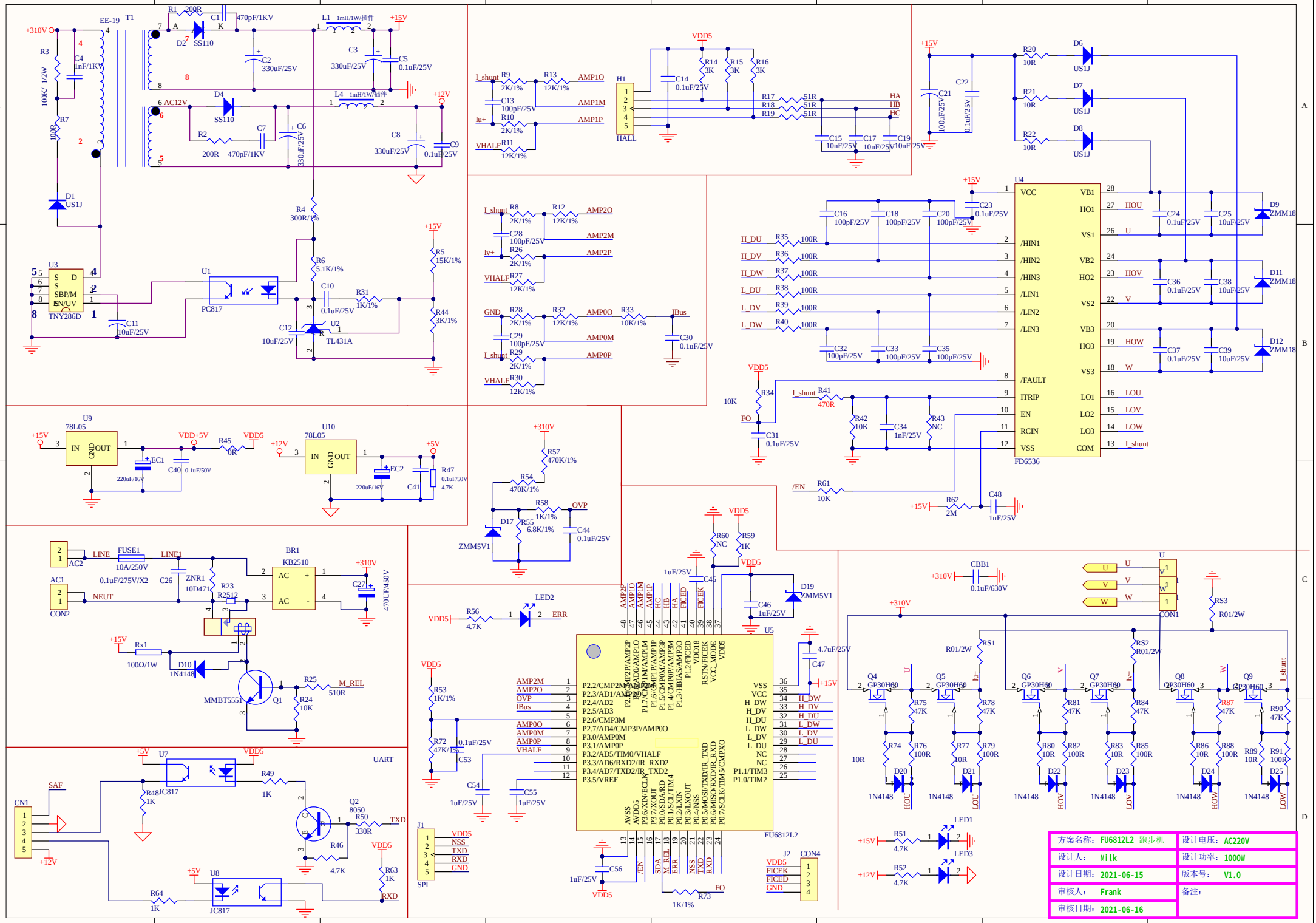

方案名称：FU6812L2 跑步机	设计电压：AC220V
设计人：Milk	设计功率：1000W
设计日期：2021-06-15	版本号：V1.0
审核人：Frank	备注：
审核日期：2021-06-16	

Comment	Description	Designator	Footprint	LibRef	Quantity